HODNIK_T = 0.42 m2
HODNIK_A = 1.50 m
I = 4.72 m2
N = 0.09 m2
IH = 0.16 m2
NH = 0.50 m
T = 1.86 m2
A = 6.00 m
PTT = 8.37 m
ZOKM = 1.70 m2
RUSENJE_ASFALT = 7.33 m

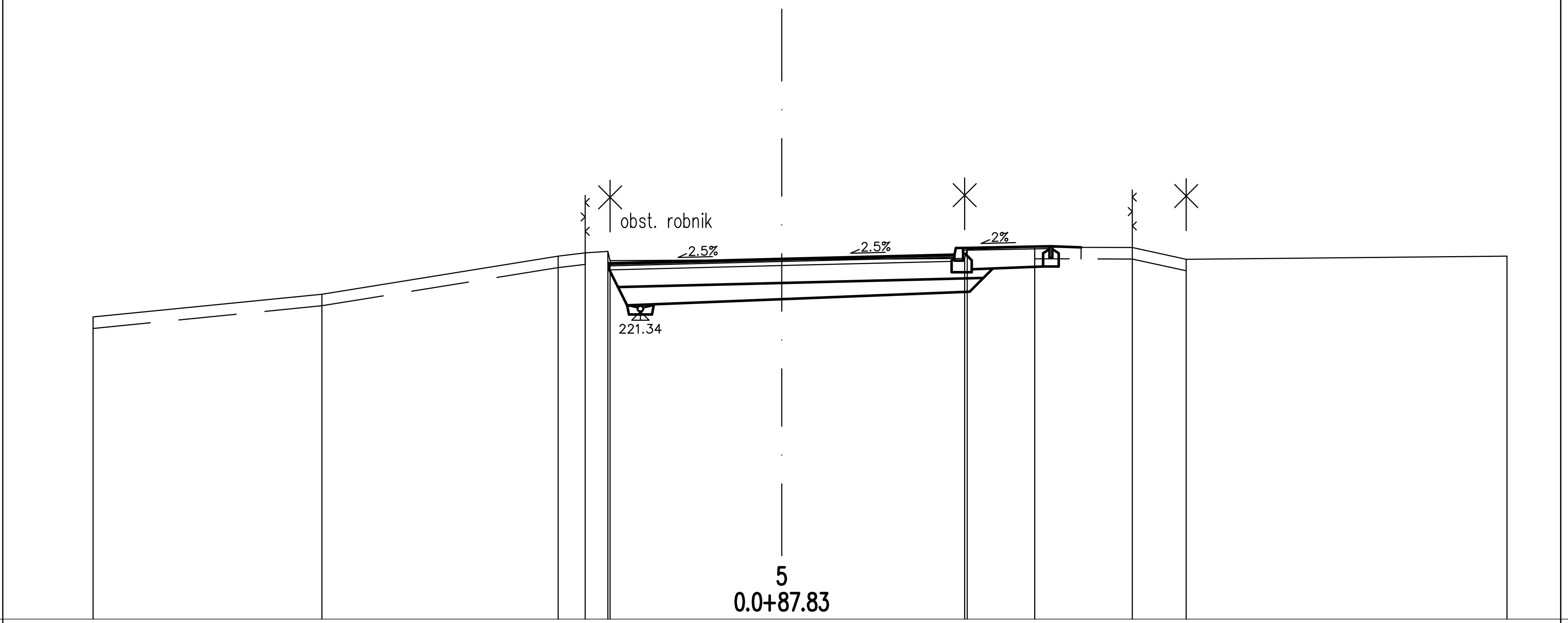

CESTISCE	222.18	222.25	222.33	222.48
OD.OSI	3.00	0.00	3.00	4.70

TEREN	221.25	221.65	222.31	222.36	222.39	222.23	222.25	222.27	222.43	222.46	222.46	222.25	222.31
OD.OSI	11.96	7.99	3.88	3.42	3.02	2.98	0.00	3.18	3.22	4.39	6.09	7.03	12.60

HODNIK_T = 0.42 m2
HODNIK_A = 1.50 m
I = 4.90 m2
N = 0.10 m2
IH = 0.16 m2
NH = 0.61 m
T = 1.90 m2
A = 6.00 m
PTT = 8.51 m
ZOKM = 1.82 m2
RUSENJE_ASFALT = 7.32 m

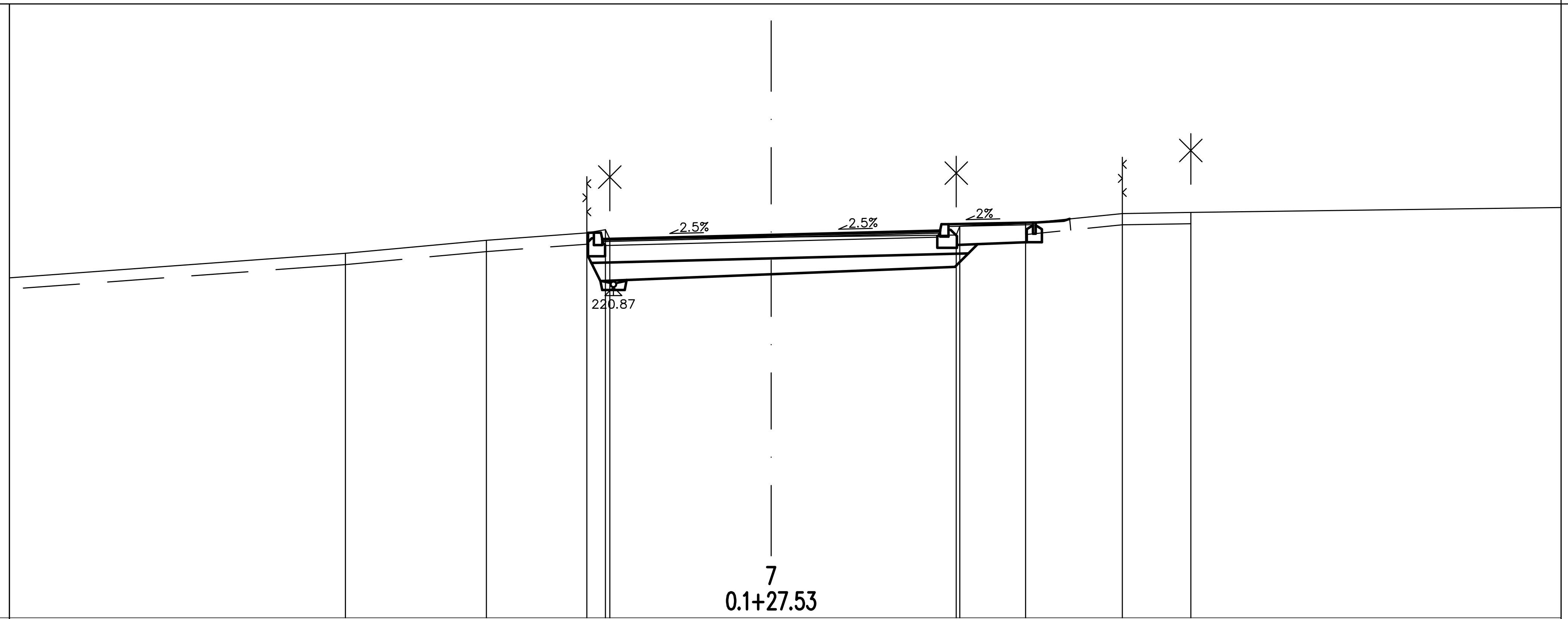

CESTISCE	221.72	221.79	221.87	222.02
OD.OSI	3.00	0.00	3.00	4.70

TEREN	221.47	221.70	221.83	221.89	221.73	221.76	221.80	221.96	222.01	222.18	222.20
OD.OSI	7.56	5.06	3.27	2.94	2.87	0.00	3.29	3.35	4.52	6.24	7.45

HODNIK_T = 0.42 m2
HODNIK_A = 1.50 m
I = 4.52 m2
N = 0.09 m2
IH = 0.19 m2
NH = 0.50 m
T = 1.86 m2
A = 6.00 m
PTT = 8.37 m
ZOKM = 1.70 m2
RUSENJE_ASFALT = 7.25 m

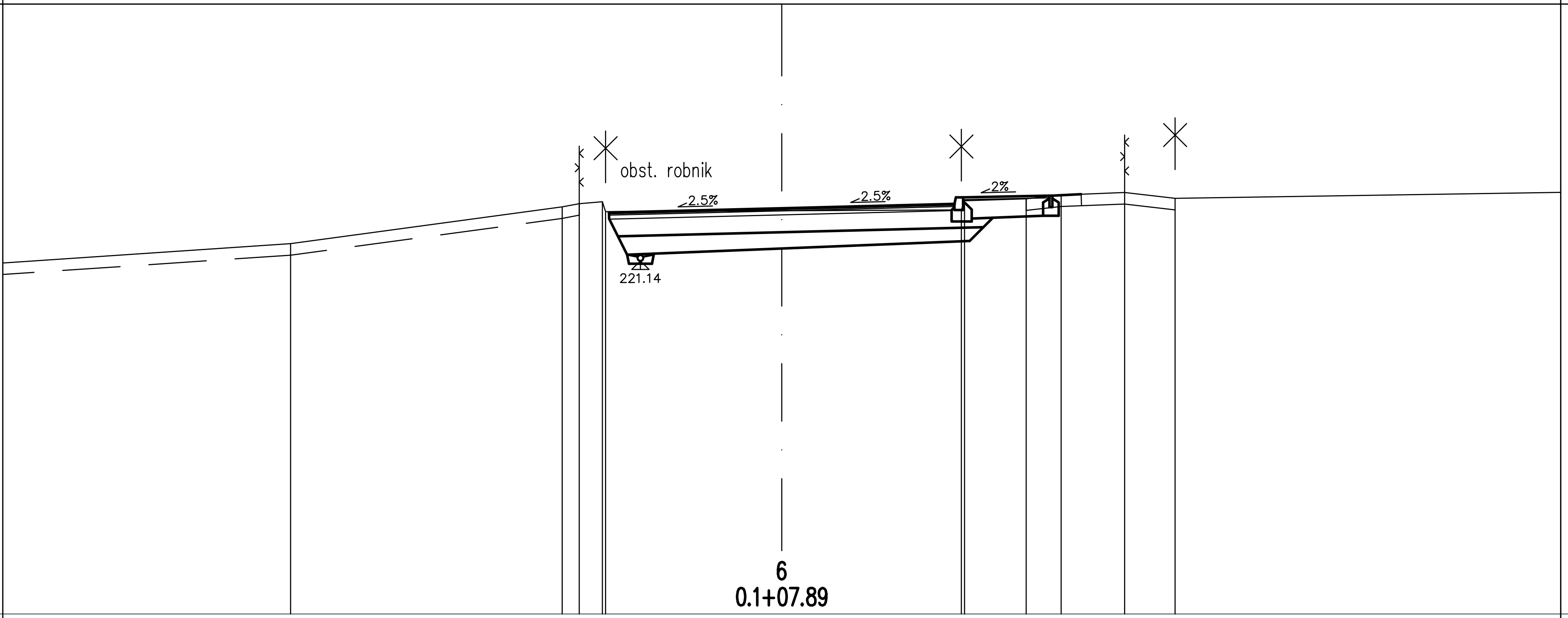

CESTISCE	221.97	222.05	222.12	222.27
OD.OSI	3.00	0.00	3.00	4.70

TEREN	221.44	222.07	222.13	222.16	221.99	222.01	222.02	222.18	222.21	222.28	222.32	222.22
OD.OSI	8.53	3.81	3.52	3.12	3.06	0.00	3.12	3.17	4.25	4.85	5.96	6.83

HODNIK_T = 0.68 m2
HODNIK_A = 1.50 m
I = 5.05 m2
N = 0.30 m2
IH = 0.54 m2
NH = 1.31 m
T = 1.94 m2
A = 6.00 m
PTT = 9.04 m
ZOKM = 1.93 m2
RUSENJE_ASFALT = 6.75 m

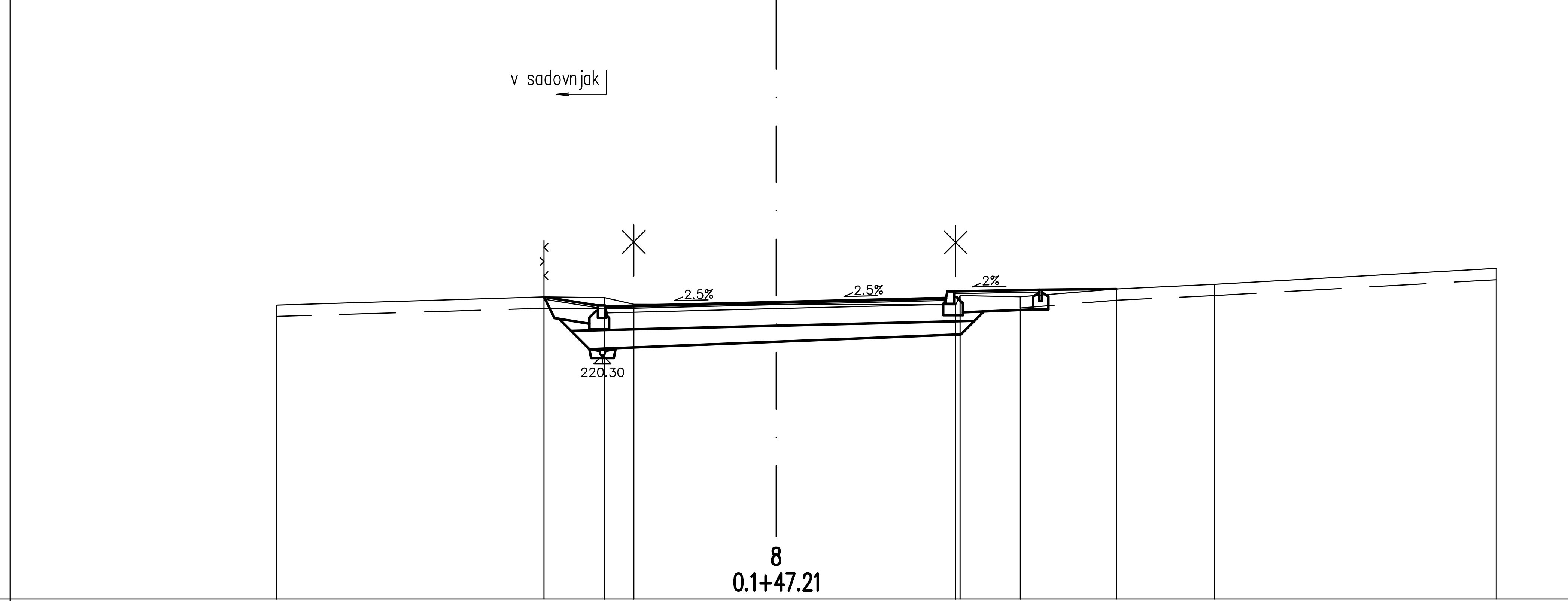

CESTISCE	221.16	221.23	221.31	221.46
OD.OSI	3.00	0.00	3.00	4.70

TEREN	221.19	221.33	221.32	221.20	221.19	221.19	221.35	221.33	221.47	221.55	221.83
OD.OSI	8.83	4.10	3.03	2.52	0.00	3.17	3.25	4.31	6.01	7.75	12.72

LEGENDA

I .... izkop
N .... nasip
IH .... izkop humusa
NH .... humusiranje
T .... tampon
A .... asfalt
ZOKM .... izboljšava temeljnih tal
PSU .... planum spodnjega ustroja
PTT .... planum temeljnih tal

Sprememba:	Opis spremembe:	Datum:	Podpis:

Investitor:	OBČINA BREŽICE			Objekt:	UREDITEV LOKALNE CESTE LC 024472 V ARTIČAH V OBČINI BREŽICE
Izvajalec:	TRASA d.o.o.			Odsek:	
Podizvajalec:				Pododsek:	od km 0.016 do km 0.832
				Opis risbe:	PREČNI PREREZI
Naziv	Ime in priimek	Ident. št.	Podpis	Del risbe:	profil: 5–8
Odg.vodja proj.:	B. Žlender univ.dipl.inž.gr.	G–2200		Št. projekta:	835/13 · Faza: PZI
Odg.projektant:	B. Žlender univ.dipl.inž.gr.	G–2200		Št. načrta:	835/13C · Merilo: 1:100
Obdelal:	L. Friš dipl.inž.gr.			Šifra CC:	2112 · Datum: julij 2013

Št. odseka:	Arhivska št.:	Faza/Objekt:	Šifra risbe:
		004.2101	G.132
Št. priloge:	G.7–2/12	Avtor risbe:	TRASA d.o.o., Maribor
		Ident. št. risbe:	